Pro Parking

Unlimited parking solutions

Donde cabe uno caben dos
Duplicador Pro Stacker

El duplicador Pro Stacker es una solución simple y efectiva para multiplicar tus espacios de parqueo. Su versatilidad y la rapidez de instalación hacen que sea un modelo ampliamente usado alrededor del mundo.

Fácilmente se adapta a las necesidades del incremento de la demanda, al tener la facilidad de adicionar más unidades paralelas que comparten columnas. Característica que le permitirá optimizar el uso del espacio.

Características clave

- Mecanismo certificado bajo estrictas normas europeas de seguridad para el usuario.
- Consumo eficiente de energía eléctrica.
- Estructura de diseño alemán, que brindan mayor estabilidad, confiabilidad y tiempo de vida útil.
- Con dos opción de diseño: de uso en interior o exterior.
- Múltiples dispositivos de seguridad que minimizan la posibilidad de accidentes, por ejemplo: un sensor que impide el descenso de la plataforma si un auto se encuentra debajo.
- Fabricado mediante el uso de robots de soldadura, que aseguran consistente calidad y seguridad.
- Capacidades de levante de 2300 (SUV mediano), 2700 (SUV grande) o 3200kg (SUV grande, Pick up grande).
- Accionamiento hidráulico

Pro Stacker

Duplicador Duo 3211PH

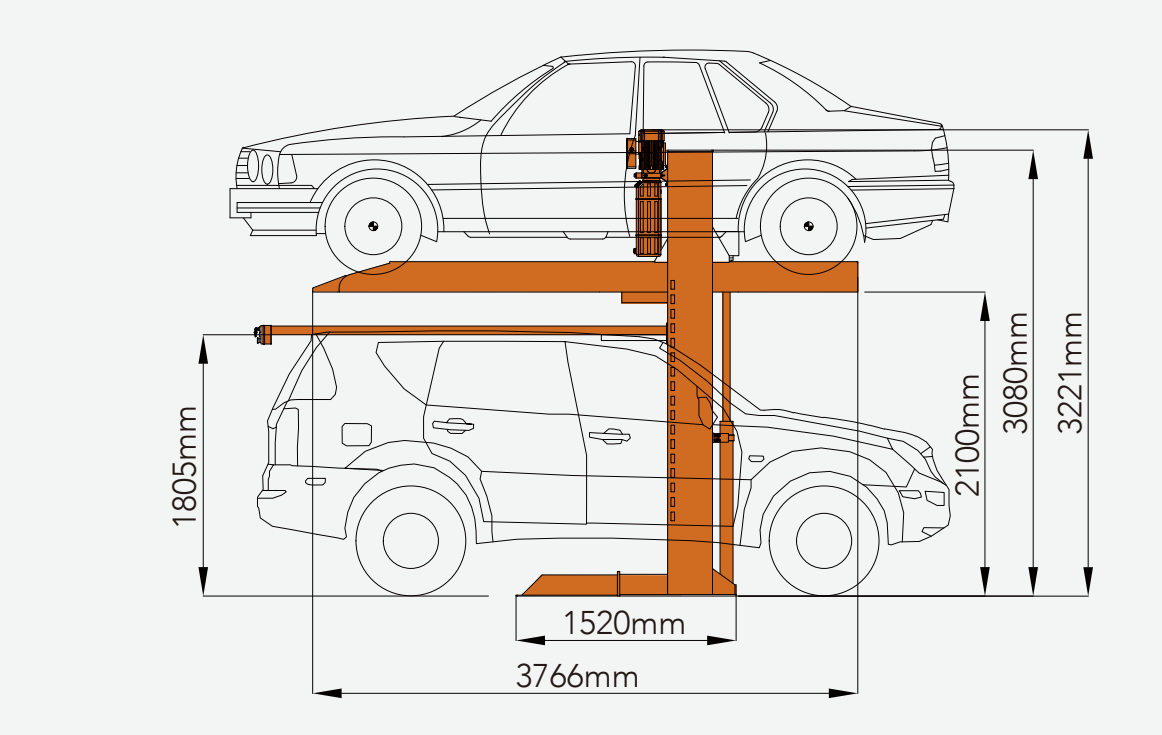

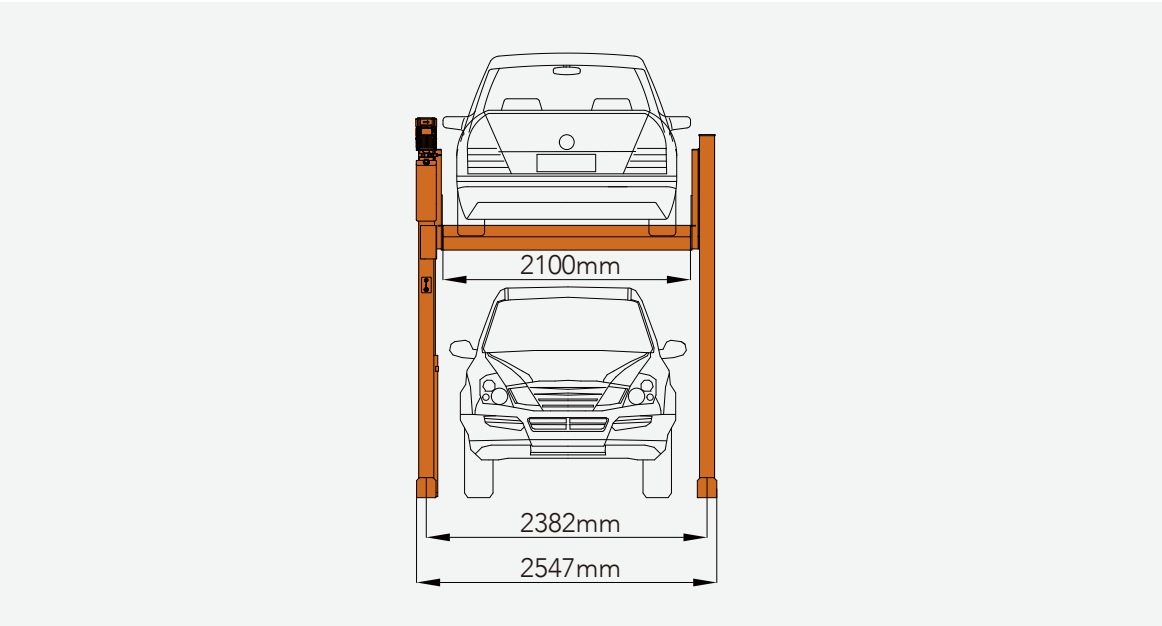

Pro Stacker

Duplicador Duo 7211PH

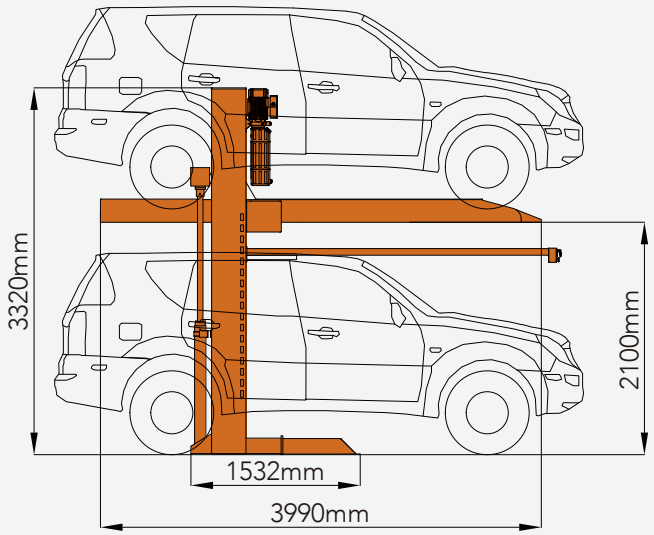

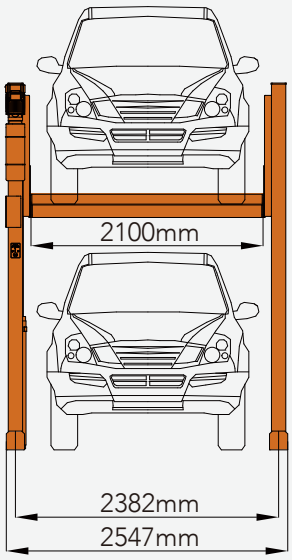

	3211PH	7211PH	2311PH
Capacidad de levante	2300 kg	2700 kg	3200 kg
Largo del auto	5000mm	5000mm	5000mm
Ancho	1850mm	1850mm	1850mm
Altura	2050mm	2050mm	2050mm
Tiempo de levante	<50s	<50s	<50s
Tiempo de descenso	<35s	<35s	<35s
Alimentación	120 / 208 / 240 monofásico 208 / 220 / 480 trifásico 60HZ	120 / 208 / 240 monofásico 208 / 220 / 480 trifásico 60HZ	120 / 208 / 240 monofásico 208 / 220 / 480 trifásico 60HZ
Motor	2.2kW	2.2kW	3kW

Oficinas Administrativas Z. 9
5 calle 5-19 zona 9 Guatemala
+502 2427 5855

pro-parking.com